KERSTEN®
Display GmbH

drai.
besser präsentieren

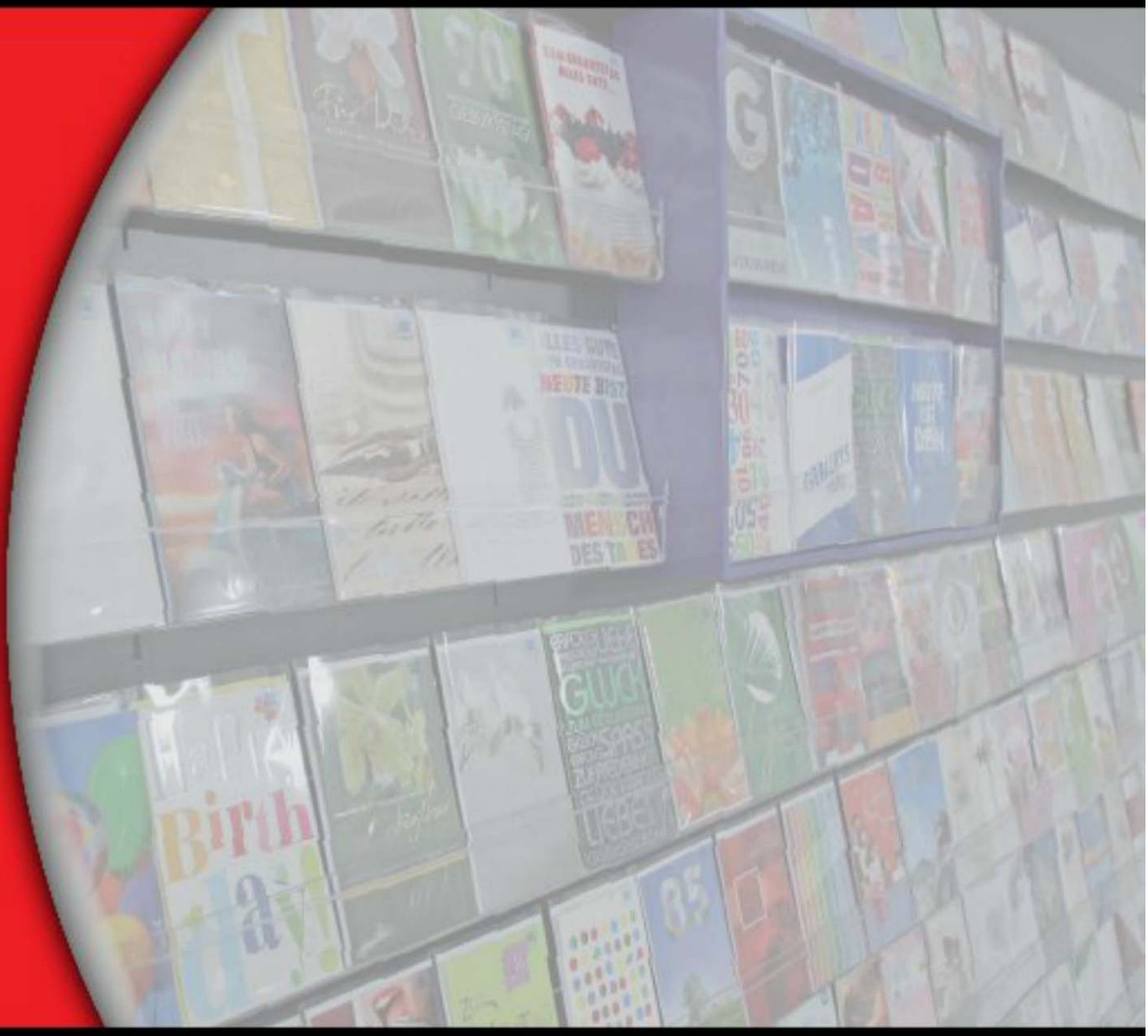

Kartenmöbel am POS

KERSTEN®
Display GmbH

drai.

- Lieferbar in den gängigen Achsmaßen 1000 und 1250 mm
- Durch anschraubbare Zahnbleche für alle bekannten Regalsysteme geeignet
- Einfacher, schneller Aufbau
- Acrylschienen 500/625mm Breite, flexibel einhängbar
- Individuelle Pulverbeschichtung nach RAL Farbtabelle
- Sockelschubkästen aus Holz optional erhältlich
- Aktionsrahmen optional erhältlich

Made in Germany

Modulare Kartenwand NEW YORK

Art.-Nr. KM 1101

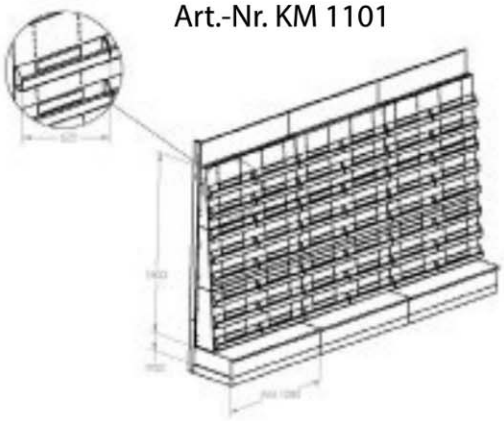

Art.-Nr. KM 1202

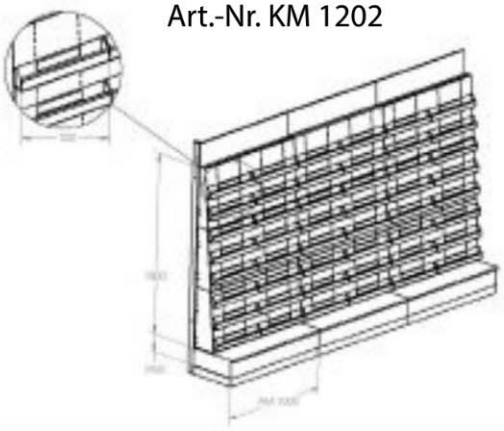

Sockelschubkasten
Art.-Nr. KM 2014 (1000 mm) / KM 2015 (1250 mm)

Kartentröge aus Acryl

Aktionsrahmen (Art.-Nr. KM 2010)

Verstellbare Zahnbleche ermöglichen die Anpassung an alle vorhandenen Regalsysteme.

Artikel-Nr.	Breite in mm	Höhe in mm	Tiefe in mm	Farbe	Anzahl Karten/Acryltröge
KM 1101	1000	siehe Skizze	240	RAL nach Wahl	16 Stück x 500 mm inkl. 2 Fachstecker/Trog
KM 1202	1250	siehe Skizze	240	RAL nach Wahl	16 Stück x 625 mm inkl. 2 Fachstecker/Trog

Weitere Ausführungen auf Anfrage

KERSTEN®
Display GmbH

drai.

Abbildung:
Kartenmöbel BERLIN
+ Zubehör Sockel und Seitenteile aus weiß beschichteter Spanplatte

Dieses stabile Kartenmöbel aus weiß beschichteter Spanplatte ist erhältlich in den Achsmaßen 1000 und 1250 mm.

Die Anzahl der Kartentreppen und die Höhe des Möbels sind flexibel wählbar (lt. Tabelle).

Die Möbel sind ohne sichtbaren Übergang miteinander kombinierbar.

Abgerundet wird die Serie durch das optional erhältliche Zubehör.

Sockelhöhe 100 mm

Zubehör:	**Art.-Nr.**
Sockel mit Stellfüßen für Kartenmöbel Berlin/London	**KM 2003 (1000 mm)** **KM 2004 (1250 mm)**

Zubehör:
Aufsatz aus Blech für zusätzliche Blisterware
(1000 mm + 8 Blisterschlaufen, 1250 mm + 10 Blisterschlaufen)
Art.-Nr. KM 2005 (1000 mm) / KM 2006 (1250 mm)

Made in Germany

Kartenmöbelserie BERLIN

ohne Schublade

Zubehör:

1 Satz Seitenteile aus weiß beschichteter Spanplatte (16 mm) oder Polystyrol (5 mm)

Art.-Nr.
KM 2001 (Spanplatte)
KM 2002 (Polystyrol)

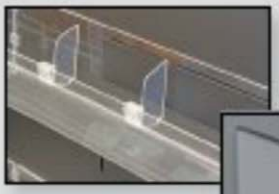

Zubehör:

Fachstecker, VPE 10 Stück
(benötigt wird 1 VPE/Stufe)

Art.-Nr. KM 2007

Artikel-Nr.	Breite in mm	Höhe in mm ohne Sockel	Tiefe in mm	Farbe weiß RAL 9010	Anzahl Kartentreppen
KM 1201	1000	1250	500	weiß RAL 9010	10 Stück
KM 1202	1000	1250	500	weiß RAL 9010	12 Stück
KM 1203	1000	1450	500	weiß RAL 9010	10 Stück
KM 1204	1000	1450	500	weiß RAL 9010	12 Stück
KM 1205	1000	1450	500	weiß RAL 9010	14 Stück
KM 1206	1000	1600	500	weiß RAL 9010	12 Stück
KM 1207	1000	1600	500	weiß RAL 9010	14 Stück
KM 1208	1250	1250	500	weiß RAL 9010	10 Stück
KM 1209	1250	1250	500	weiß RAL 9010	12 Stück
KM 1210	1250	1450	500	weiß RAL 9010	10 Stück
KM 1211	1250	1450	500	weiß RAL 9010	12 Stück
KM 1212	1250	1450	500	weiß RAL 9010	14 Stück
KM 1213	1250	1600	500	weiß RAL 9010	12 Stück
KM 1214	1250	1600	500	weiß RAL 9010	14 Stück

Weitere Ausführungen auf Anfrage

KERSTEN®
Display GmbH

drai.

Neben allen Vorzügen, die schon in der Serie Berlin enthalten sind, bietet die Serie LONDON zusätzlichen Stauraum in Form einer verdeckten Schublade.

Abbildung:
Kartenmöbel LONDON
+ Zubehör Sockel und Seitenteile aus weiß beschichteter Spanplatte

Sockelhöhe 100 mm

Zubehör:	**Art.-Nr.**
Sockel mit Stellfüßen für Kartenmöbel Berlin/London	**KM 2003 (1000 mm)** **KM 2004 (1250 mm)**

Zubehör:
Aufsatz aus Blech für zusätzliche Blisterware
(1000 mm + 8 Blisterschlaufen, 1250 mm + 10 Blisterschlaufen)
Art.-Nr. KM 2005 (1000 mm) / KM 2006 (1250 mm)

Made in Germany

Kartenmöbelserie LONDON

mit verdeckter Schublade

Zubehör:

1 Satz Seitenteile aus weiß beschichteter Spanplatte (16 mm) oder Polystyrol (5 mm)

Art.-Nr.
KM 2001 (Spanplatte)
KM 2002 (Polystyrol)

Zubehör:

Fachstecker, VPE 10 Stück (benötigt wird 1 VPE/Stufe)

Art.-Nr. KM 2007

Artikel-Nr.	Breite in mm	Höhe in mm ohne Sockel	Tiefe in mm	Farbe weiß RAL 9010	Anzahl Kartentreppen
KM 1301	1000	1250	500	weiß RAL 9010	10 Stück
KM 1302	1000	1250	500	weiß RAL 9010	12 Stück
KM 1303	1000	1450	500	weiß RAL 9010	10 Stück
KM 1304	1000	1450	500	weiß RAL 9010	12 Stück
KM 1305	1000	1450	500	weiß RAL 9010	14 Stück
KM 1306	1000	1600	500	weiß RAL 9010	12 Stück
KM 1307	1000	1600	500	weiß RAL 9010	14 Stück
KM 1308	1250	1250	500	weiß RAL 9010	10 Stück
KM 1309	1250	1250	500	weiß RAL 9010	12 Stück
KM 1310	1250	1450	500	weiß RAL 9010	10 Stück
KM 1311	1250	1450	500	weiß RAL 9010	12 Stück
KM 1312	1250	1450	500	weiß RAL 9010	14 Stück
KM 1313	1250	1600	500	weiß RAL 9010	12 Stück
KM 1314	1250	1600	500	weiß RAL 9010	14 Stück

Weitere Ausführungen auf Anfrage

KERSTEN Display GmbH

drai.

Kartenmöbel STOCKHOLM

Mittelraummöbel ohne Schublade

Das Kartenmöbel Stockholm ist im Verkaufsraum frei platzierbar. Mit einer Höhe von 1450 mm passt es sich ideal den Gegebenheiten vor Ort an. Das Möbel ist beidseitig bestückbar.

Zubehör:

1 Satz Seitenteile aus weiß beschichteter Spanplatte (16 mm) oder Polystyrol (5 mm)

Art.-Nr.
KM 2012 (Spanplatte)
KM 2013 (Polystyrol)

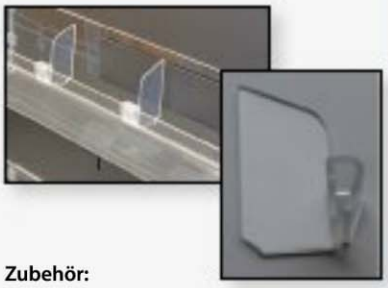

Zubehör:

Fachstecker, VPE 10 Stück (benötigt wird 1 VPE/Stufe)

Art.-Nr. KM 2007

Made in Germany

Artikel-Nr.	Breite in mm	Höhe in mm mit Sockel	Tiefe in mm	Farbe	Anzahl Kartentreppen
KM 1701	1000	1450	720	weiß RAL 9010	8
KM 1702	1250	1450	720	weiß RAL 9010	8

Weitere Ausführungen auf Anfrage

Kartenmöbel OSLO

Mittelraummöbel mit einseitiger verdeckter Schublade

Mit allen Vorteilen des Möbels Stockholm ausgestattet, bietet es zusätzlichen Stauraum durch eine verdeckte Schublade.
Die Serien Oslo und Stockholm sind problemlos miteinander kombinierbar.

Zubehör:
1 Satz Seitenteile aus weiß beschichteter Spanplatte (16 mm)

Art.-Nr.
KM 2012 (Spanplatte)

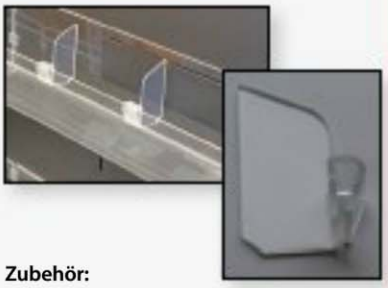

Zubehör:
Fachstecker, VPE 10 Stück
(benötigt wird 1 VPE/Stufe)
Art.-Nr. KM 2007

Artikel-Nr.	Breite in mm	Höhe in mm mit Sockel	Tiefe in mm	Farbe	Anzahl Kartentreppen
KM 1601	1000	1450	720	weiß RAL 9010	8
KM 1602	1250	1450	720	weiß RAL 9010	8

Weitere Ausführungen auf Anfrage

KERSTEN Display GmbH

drai.

Kartenmöbel PARIS

Mittelraummöbel schmal

Oft ist die freie Verkaufsfläche im Handel sehr begrenzt. Hier bietet das Möbel PARIS die ideale Lösung.

Mit einer Tiefe von nur 420 mm kann es auch auf kleinsten Flächen platziert werden, und ist dabei auch beidseitig nutzbar.

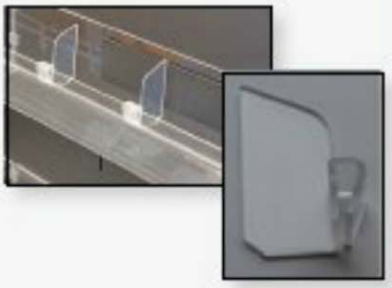

Zubehör:

Fachstecker, VPE 10 Stück
(benötigt wird 1 VPE/Stufe)

Art.-Nr. KM 2007

Made in Germany

Artikel-Nr.	Breite in mm	Höhe in mm mit Sockel	Tiefe in mm	Farbe weiß RAL 9010	Anzahl Kartentreppen
KM 1501	1000	1450	420	weiß RAL 9010	7
KM 1502	1250	1450	420	weiß RAL 9010	7

Weitere Ausführungen auf Anfrage

Kartentreppe BRÜSSEL

Lose Kartentreppe zum Einbau in ein bestehendes Regalsystem

Die einfache Standardlösung für vorhandene Regale. Schrauben Sie lediglich die mitgelieferte Winkelschiene auf den Sockelboden, stellen Sie die Kartentreppe auf und lehnen diese gegen die Rückwand. Die Fertigung erfolgt auf Anfrage, die Anzahl der Treppen und das Achsmaß sind flexibel wählbar.

Ansicht:
Befestigung auf dem Regalsystem

Zubehör:

Fachstecker, VPE 10 Stück
(benötigt wird 1 VPE/Stufe)

Art.-Nr. KM 2007

Artikel-Nr.	Breite in mm	Höhe in mm	Tiefe in mm	Farbe weiß RAL 9010	Anzahl Kartentreppen
KM 1401	auf Anfrage	auf Anfrage	auf Anfrage	weiß RAL 9010	auf Anfrage

Weitere Ausführungen auf Anfrage

KERSTEN®
Display GmbH
drai.
besser präsentieren

Postfach 1265
D-46451 Rees/Rhein
info@kersten-display.de

Tel. +49 (0) 28 51 / 54-0
Fax +49 (0) 28 51 / 54-514
www.kersten-display.de